Tehnisko datu lapa

Montāžas sliede MS4141, sprauga 22 mm, FT, perforēta

Preces numurs: 1122606

Smaga C profila sliede nesošo konstrukciju montāžai, piem., kabeļu renēm vai sadales skapju konsolēm. Var izmantot arī kabeļu instalācijai, kopā ar rindas apskavām vai piekarapskavām ar U veida kāju.

22 E30 E90

St Tērauds

FT karsti cinkots

Pamatdati

Preces numurs	1122606
Tips	MS4141P1000FT
Apzīmējums 1	Profilēta sliede
Apzīmējums 2	perf., šlices platums 22 mm
Ražotājs	OBO
Izmērs	1000x41x41
Materiāls	Tērauds
Virsma	karsti cinkots
Virsmas standarts	DIN EN ISO 1461
Mazākā VK vienība	1
Daudzuma mērvienība	Metrs
Svars	261,4 kg
Svara vienība	kg/100 m
CO2 pēdas nospiedums (GWP) no šūpuļa līdz vārtiem	5,3183 kg CO2e / 1 Metrs

Tehnisko datu lapa

Montāžas sliede MS4141, sprauga 22 mm, FT, perforēta

Preces numurs: 1122606

Izmēri

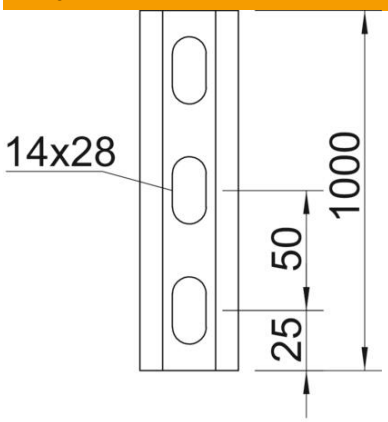

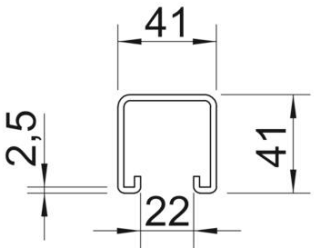

Garums	1 000 mm
Platums	41 mm
Augstums	41 mm
Izmērs L	1 000 mm

Tehniskie dati

Atdalāms	nē
Perforējuma veids	Perforēta aizmugure
Izpildījums	Vienkāršs profils
Urbto caurumu attālums vidū	50 mm
Funkciju nodrošināšana	jā
Cauruma lielums	14x28
Materiāla biezums	2,5 mm
Ar perforāciju	jā
Ar zobiem	jā
Profila forma	C veida profils
ROHS atbilstība	jā
griezuma diametrs	22 mm
Statiskā vērtība A	2,97 cm²
Statiskā vērtība Iy	6,05 cm⁴
Statiskā vērtība Iz	9,01 cm⁴
Statiskā vērtība Wy	2,91 cm³
Statiskā vērtība Wz	4,4 cm³