# Tehnisko datu lapa

## Montāžas sliede MS4182, sprauga 22 mm, dubulta, FS, perforēta

## Preces numurs: 1122676

Profila/montāžas sliede ar vienlaidus perforētu pamatni, liela svara izpildījuma variants, spraugas platums 22 mm. Divkāršā konstrukcija, tas ir, divas profila sliedes ir savstarpēji savienotas (iespiestais savienojums).

U 22

St Tērauds

FS cinkots

### Pamatdati

| | |
|---|---|
| Preces numurs | 1122676 |
| Tips | MS4182P3000FS |
| Apzīmējums 1 | Profilēta sliede |
| Apzīmējums 2 | perf., šlices platums 22 mm |
| Ražotājs | OBO |
| Izmērs | 3000x41x82 |
| Materiāls | Tērauds |
| Virsma | cinkots |
| Virsmas standarts | DIN EN 10346 |
| Mazākā VK vienība | 3 |
| Daudzuma mērvienība | Metrs |
| Svars | 402,2 kg |
| Svara vienība | kg/100 m |
| CO2 pēdas nospiedums (GWP) no šūpuļa līdz vārtiem | 9,7144 kg CO2e / 1 Metrs |

# Tehnisko datu lapa

## Montāžas sliede MS4182, sprauga 22 mm, dubulta, FS, perforēta

## Preces numurs: 1122676

### Izmēri

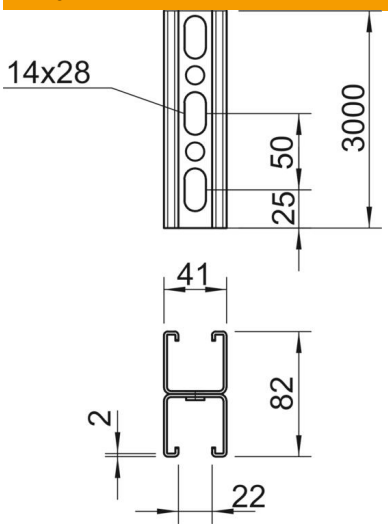


| | |
|---|---|
| Garums | 3 000 mm |
| Platums | 41 mm |
| Augstums | 82 mm |
| Izmērs L | 3 000 mm |

### Tehniskie dati

| | |
|---|---|
| Atdalāms | nē |
| Perforējuma veids | Perforēts spraislis |
| Izpildījums | Dubultprofils |
| Funkciju nodrošināšana | nē |
| Cauruma lielums | 14x28 |
| Materiāla biezums | 2 mm |
| Ar zobiem | jā |
| Profila forma | C veida profils |
| ROHS atbilstība | jā |
| griezuma diametrs | 22 mm |
| Statiskā vērtība A | 4,86 $cm^2$ |
| Statiskā vērtība Iy | 30,69 $cm^4$ |
| Statiskā vērtība Iz | 15,11 $cm^4$ |
| Statiskā vērtība Wy | 2,51 $cm^3$ |
| Statiskā vērtība Wz | 2,69 $cm^3$ |