Tehnisko datu lapa

Montāžas sliede MS4141, sprauga 22 mm, perforēta FS

Preces numurs: 1122908

Smaga C profila sliede nesošo konstrukciju montāžai, piem., kabeļu renēm vai sadales skapju konsolēm. Var izmantot arī kabeļu instalācijai, kopā ar rindas apskavām vai piekarapskavām ar U veida kāju.

U 22 E30 E90

St Tērauds

FS cinkots

Pamatdati

Preces numurs	1122908
Tips	MS4141P1000FS
Apzīmējums 1	Profilēta sliede
Apzīmējums 2	perf., šlices platums 22 mm
Ražotājs	OBO
Izmērs	1000x41x41
Materiāls	Tērauds
Virsma	cinkots
Virsmas standarts	DIN EN 10346
Mazākā VK vienība	1
Daudzuma mērvienība	Metrs
Svars	247,5 kg
Svara vienība	kg/100 m
CO2 pēdas nospiedums (GWP) no šūpuļa līdz vārtiem	5,8391 kg CO2e / 1 Metrs

Tehnisko datu lapa

Montāžas sliede MS4141, sprauga 22 mm, perforēta FS

Preces numurs: 1122908

Izmēri

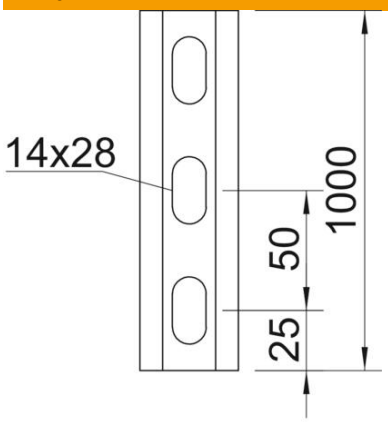

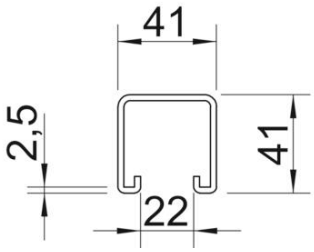

Garums	1 000 mm
Platums	41 mm
Augstums	41 mm
Izmērs L	1 000 mm

Tehniskie dati

Atdalāms	nē
Perforējuma veids	Perforēta aizmugure
Izpildījums	Vienkāršs profils
Urbto caurumu attālums vidū	50 mm
Funkciju nodrošināšana	jā
Cauruma lielums	14x28
Materiāla biezums	2,5 mm
Ar perforāciju	jā
Ar zobiem	jā
Profila forma	C veida profils
ROHS atbilstība	jā
griezuma diametrs	22 mm
Statiskā vērtība A	2,97 cm^2
Statiskā vērtība Iy	6,05 cm^4
Statiskā vērtība Iz	9,01 cm^4
Statiskā vērtība Wy	2,91 cm^3
Statiskā vērtība Wz	4,4 cm^3