Tehnisko datu lapa

Montāžas sliede, MS4141, sprauga 22 mm, FS sānu perforācija

Preces numurs: 1122914

Smaga C profila sliede nesošo konstrukciju montāžai, piem., kabeļu renēm vai sadales skapju konsolēm. Var izmantot arī kabeļu instalācijai, kopā ar rindas apskavām vai piekarapskavām ar U veida kāju.

U 22 E30 E90

St Tērauds

FS cinkots

Pamatdati

Preces numurs	1122914
Tips	MS4141PP3000FS
Apzīmējums 1	Profilēta sliede
Apzīmējums 2	sāna perforācija, šlice 22 mm
Ražotājs	OBO
Izmērs	3000x41x41
Materiāls	Tērauds
Virsma	cinkots
Virsmas standarts	DIN EN 10346
Mazākā VK vienība	3
Daudzuma mērvienība	Metrs
Svars	218 kg
Svara vienība	kg/100 m
CO2 pēdas nospiedums (GWP) no šūpuļa līdz vārtiem	5,886 kg CO2e / 1 Metrs

Tehnisko datu lapa

Montāžas sliede, MS4141, sprauga 22 mm, FS sānu perforācija

Preces numurs: 1122914

Izmēri

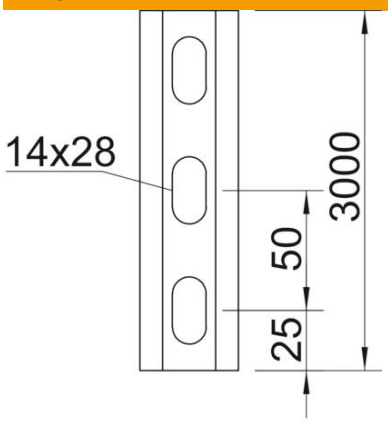

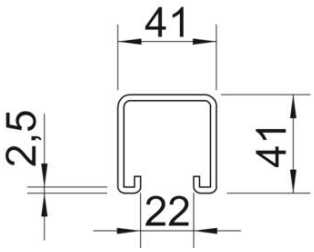

Garums	3 000 mm
Platums	41 mm
Augstums	41 mm
Izmērs L	3 000 mm

Tehniskie dati

Atdalāms	nē
Perforējuma veids	Perforētas 3 puses
Izpildījums	Vienkāršs profils
Urbto caurumu attālums vidū	50 mm
Funkciju nodrošināšana	jā
Cauruma lielums	14x28
Materiāla biezums	2,5 mm
Ar perforāciju	jā
Ar zobiem	jā
Profila forma	C veida profils
ROHS atbilstība	jā
griezuma diametrs	22 mm
Statiskā vērtība A	2,42 cm²
Statiskā vērtība Iy	6 cm⁴
Statiskā vērtība Iz	6,97 cm⁴
Statiskā vērtība Wy	2,91 cm³
Statiskā vērtība Wz	4,4 cm³