Tehnisko datu lapa

Montāžas sliede MS4121, sprauga 22 mm, FT, perforēta

Preces numurs: 1122926

Smaga C profila sliede nesošo konstrukciju montāžai, piem., kabeļu renēm vai sadales skapju konsolēm. Var izmantot arī kabeļu instalācijai, kopā ar rindas apskavām vai piekarapskavām ar U veida kāju.

22 U E30 E90

St Tērauds

FT karsti cinkots

Pamatdati

Preces numurs	1122926
Tips	MS4121P6000FT
Apzīmējums 1	Profilēta sliede
Apzīmējums 2	perf., šlices platums 22 mm
Ražotājs	OBO
Izmērs	6000x41x21
Materiāls	Tērauds
Virsma	karsti cinkots
Virsmas standarts	DIN EN ISO 1461
Mazākā VK vienība	6
Daudzuma mērvienība	Metrs
Svars	184 kg
Svara vienība	kg/100 m
CO2 pēdas nospiedums (GWP) no šūpuļa līdz vārtiem	3,1821 kg CO2e / 1 Metrs

Tehnisko datu lapa

Montāžas sliede MS4121, sprauga 22 mm, FT, perforēta

Preces numurs: 1122926

Izmēri

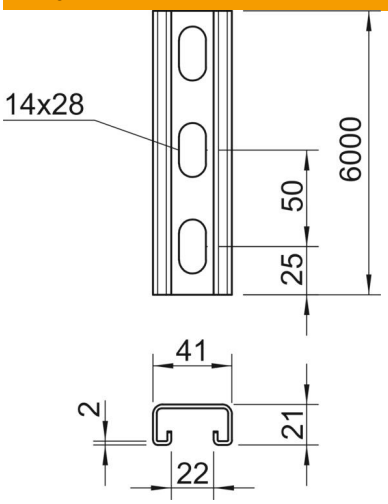

Garums	6 000 mm
Platums	41 mm
Augstums	21 mm
Izmērs L	6 000 mm

Tehniskie dati

Atdalāms	nē
Perforējuma veids	Perforēta aizmugure
Izpildījums	Vienkāršs profils
Urbto caurumu attālums vidū	50 mm
Funkciju nodrošināšana	jā
Cauruma lielums	14x28
Materiāla biezums	2 mm
Ar perforāciju	jā
Ar zobiem	jā
Profila forma	C veida profils
ROHS atbilstība	jā
griezuma diametrs	22 mm
Statiskā vērtība A	1,65 cm^2
Statiskā vērtība Iy	0,95 cm^4
Statiskā vērtība Iz	4,51 cm^4
Statiskā vērtība Wy	0,89 cm^3
Statiskā vērtība Wz	2,2 cm^3