Tehnisko datu lapa

Montāžas sliede MS4121, sprauga 22 mm, A2, perforēta

Preces numurs: 1122928

Smaga C profila sliede nesošo konstrukciju montāžai, piem., kabeļu renēm vai sadales skapju konsolēm. Var izmantot arī kabeļu instalācijai, kopā ar rindas apskavām vai piekarapskavām ar U veida kāju.

22 U

A2	Nerūsējošais tērauds
2B	neizolēts, apstrādāts

Pamatdati

Preces numurs	1122928
Tips	MS4121P3000A2
Apzīmējums 1	Profilēta sliede
Apzīmējums 2	perf., šlices platums 22 mm
Ražotājs	OBO
Izmērs	3000x41x21
Materiāls	Nerūsējošais tērauds 1.4301
Virsma	neizolēts, apstrādāts
Virsmas standarts	
Mazākā VK vienība	3
Daudzuma mērvienība	Metrs
Svars	185,34 kg
Svara vienība	kg/100 m
CO2 pēdas nospiedums (GWP) no šūpuļa līdz vārtiem	7,33 kg CO2e / 1 Metrs

Tehnisko datu lapa

Montāžas sliede MS4121, sprauga 22 mm, A2, perforēta

Preces numurs: 1122928

Izmēri

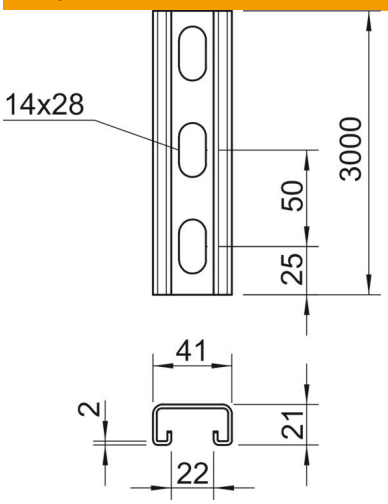

Garums	3 000 mm
Platums	41 mm
Augstums	21 mm
Izmērs L	3 000 mm

Tehniskie dati

Atdalāms	nē
Perforējuma veids	Perforēta aizmugure
Izpildījums	Vienkāršs profils
Urbto caurumu attālums vidū	50 mm
Funkciju nodrošināšana	nē
Cauruma lielums	14x28
Materiāla biezums	2 mm
Ar perforāciju	jā
Ar zobiem	jā
Profila forma	C veida profils
ROHS atbilstība	jā
griezuma diametrs	22 mm
Statiskā vērtība A	1,65 cm^2
Statiskā vērtība Iy	0,95 cm^4
Statiskā vērtība Iz	4,51 cm^4
Statiskā vērtība Wy	0,89 cm^3
Statiskā vērtība Wz	2,2 cm^3