# Tehnisko datu lapa

## Montāžas sliede MS4121, sprauga 22 mm, dubulta, FT, perforēta

## Preces numurs: 1122944

Profila/montāžas sliede ar vienlaidus perforētu pamatni, liela svara izpildījuma variants, spraugas platums 22 mm. Divkāršā konstrukcija, tas ir, divas profila sliedes ir savstarpēji savienotas (iespiestais savienojums).

22 U

St Tērauds

FT karsti cinkots

### Pamatdati

| | |
|---|---|
| Preces numurs | 1122944 |
| Tips | MS4142P3000FT |
| Apzīmējums 1 | Profilēta sliede |
| Apzīmējums 2 | perf., šlices platums 22 mm |
| Ražotājs | OBO |
| Izmērs | 3000x41x42 |
| Materiāls | Tērauds |
| Virsma | karsti cinkots |
| Virsmas standarts | DIN EN ISO 1461 |
| Mazākā VK vienība | 3 |
| Daudzuma mērvienība | Metrs |
| Svars | 303 kg |
| Svara vienība | kg/100 m |
| CO2 pēdas nospiedums (GWP) no šūpuļa līdz vārtiem | 6,5375 kg CO2e / 1 Metrs |

# Tehnisko datu lapa

## Montāžas sliede MS4121, sprauga 22 mm, dubulta, FT, perforēta

## Preces numurs: 1122944

### Izmēri

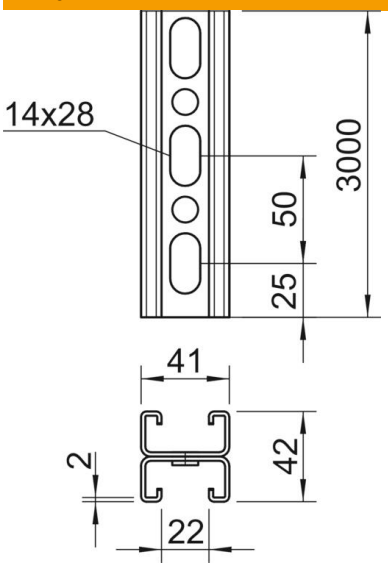


| | |
|---|---|
| Garums | 3 000 mm |
| Platums | 41 mm |
| Augstums | 42 mm |
| Izmērs L | 3 000 mm |

### Tehniskie dati

| | |
|---|---|
| Perforējuma veids | Perforēts spraislis |
| Izpildījums | Dubultprofils |
| Funkciju nodrošināšana | nē |
| Cauruma lielums | 14x28 |
| Materiāla biezums | 2 mm |
| Ar zobiem | jā |
| Profila forma | C veida profils |
| ROHS atbilstība | jā |
| griezuma diametrs | 22 mm |
| Statiskā vērtība A | 3,3 cm² |
| Statiskā vērtība Iy | 5,38 cm⁴ |
| Statiskā vērtība Iz | 9,02 cm⁴ |
| Statiskā vērtība Wy | 1,28 cm³ |
| Statiskā vērtība Wz | 0,25 cm³ |