Tehnisko datu lapa

Montāžas sliede MS4142, sprauga 22 mm, dubulta, FS, perforēta

Preces numurs: 1122947

Profila/montāžas sliede ar vienlaidus perforētu pamatni, liela svara izpildījuma variants, spraugas platums 22 mm. Divkāršā konstrukcija, tas ir, divas profila sliedes ir savstarpēji savienotas (iespiestais savienojums).

22 U

St Tērauds

FS cinkots

Pamatdati

Preces numurs	1122947
Tips	MS4142P3000FS
Apzīmējums 1	Profilēta sliede
Apzīmējums 2	perf., šlices platums 22 mm
Ražotājs	OBO
Izmērs	3000x41x42
Materiāls	Tērauds
Virsma	cinkots
Virsmas standarts	DIN EN 10346
Mazākā VK vienība	3
Daudzuma mērvienība	Metrs
Svars	303 kg
Svara vienība	kg/100 m
CO2 pēdas nospiedums (GWP) no šūpuļa līdz vārtiem	6,8549 kg CO2e / 1 Metrs

Tehnisko datu lapa

Montāžas sliede MS4142, sprauga 22 mm, dubulta, FS, perforēta

Preces numurs: 1122947

Izmēri

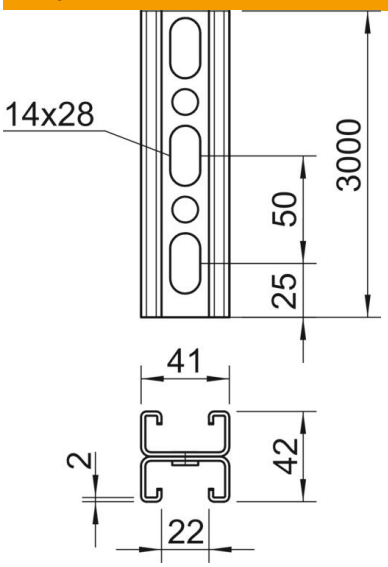

Garums	3 000 mm
Platums	41 mm
Augstums	42 mm
Izmērs L	3 000 mm

Tehniskie dati

Atdalāms	nē
Perforējuma veids	Perforēts spraislis
Izpildījums	Dubultprofils
Funkciju nodrošināšana	nē
Cauruma lielums	14x28
Materiāla biezums	2 mm
Ar zobiem	jā
Profila forma	C veida profils
ROHS atbilstība	jā
griezuma diametrs	22 mm
Statiskā vērtība A	3,3 cm²
Statiskā vērtība Iy	5,38 cm⁴
Statiskā vērtība Iz	9,02 cm⁴
Statiskā vērtība Wy	1,28 cm³
Statiskā vērtība Wz	0,25 cm³