Tehnisko datu lapa

Montāžas sliede MSL4141, sprauga 22 mm, FT, perforēta

Preces numurs: 1122962

Smaga C profila sliede nesošo konstrukciju montāžai, piem., kabeļu renēm vai sadales skapju konsolēm. Var izmantot arī kabeļu instalācijai, kopā ar rindas apskavām vai piekarapskavām ar U veida kāju.

E30 E90

St Tērauds

FT karsti cinkots

Pamatdati

Preces numurs	1122962
Tips	MSL4141P1000FT
Apzīmējums 1	Profilēta sliede
Apzīmējums 2	perf., šlices platums 22 mm
Ražotājs	OBO
Izmērs	1000x41x41
Materiāls	Tērauds
Virsma	karsti cinkots
Virsmas standarts	DIN EN ISO 1461
Mazākā VK vienība	1
Daudzuma mērvienība	Metrs
Svars	214,7 kg
Svara vienība	kg/100 m
CO2 pēdas nospiedums (GWP) no šūpuļa līdz vārtiem	4,4212 kg CO2e / 1 Metrs

Tehnisko datu lapa

Montāžas sliede MSL4141, sprauga 22 mm, FT, perforēta

Preces numurs: 1122962

Izmēri

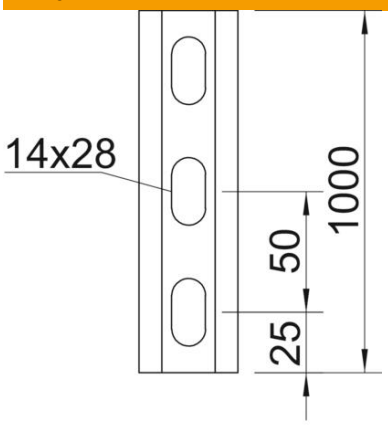

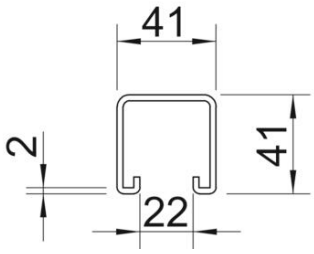

Garums	1 000 mm
Platums	41 mm
Augstums	41 mm
Izmērs L	1 000 mm

Tehniskie dati

Atdalāms	nē
Perforējuma veids	Perforēta aizmugure
Izpildījums	Vienkāršs profils
Urbto caurumu attālums vidū	50 mm
Funkciju nodrošināšana	jā
Cauruma lielums	14x28
Materiāla biezums	2 mm
Ar perforāciju	jā
Ar zobiem	jā
Profila forma	C veida profils
ROHS atbilstība	jā
griezuma diametrs	22 mm
Statiskā vērtība A	2,45 cm^2
Statiskā vērtība Iy	5,18 cm^4
Statiskā vērtība Iz	7,56 cm^4
Statiskā vērtība Wy	2,51 cm^3
Statiskā vērtība Wz	2,69 cm^3