Tehnisko datu lapa

Montāžas sliede MSL4141, sprauga 22 mm, FS, perforēta

Preces numurs: 1122974

Smaga C profila sliede nesošo konstrukciju montāžai, piem., kabeļu renēm vai sadales skapju konsolēm. Var izmantot arī kabeļu instalācijai, kopā ar rindas apskavām vai piekarapskavām ar U veida kāju.

U 22 E30 E90

St Tērauds

FS cinkots

Pamatdati

Preces numurs	1122974
Tips	MSL4141P6000FS
Apzīmējums 1	Profilēta sliede
Apzīmējums 2	perf., šlices platums 22 mm
Ražotājs	OBO
Izmērs	6000x41x41
Materiāls	Tērauds
Virsma	cinkots
Virsmas standarts	DIN EN 10346
Mazākā VK vienība	6
Daudzuma mērvienība	Metrs
Svars	201,1 kg
Svara vienība	kg/100 m
CO2 pēdas nospiedums (GWP) no šūpuļa līdz vārtiem	4,772 kg CO2e / 1 Metrs

Tehnisko datu lapa

Montāžas sliede MSL4141, sprauga 22 mm, FS, perforēta

Preces numurs: 1122974

Izmēri

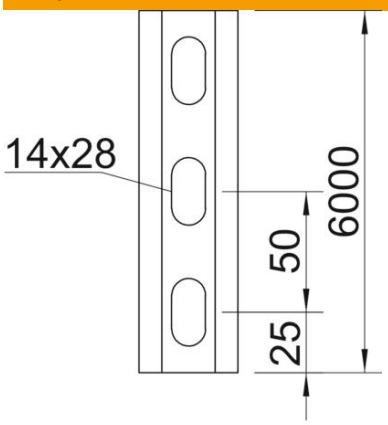

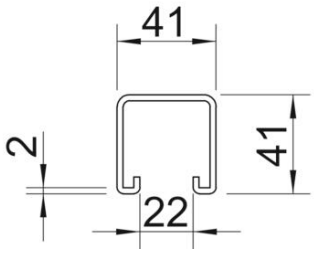

Garums	6 000 mm
Platums	41 mm
Augstums	41 mm
Izmērs L	6 000 mm

Tehniskie dati

Atdalāms	nē
Perforējuma veids	Perforēta aizmugure
Izpildījums	Vienkāršs profils
Urbto caurumu attālums vidū	50 mm
Funkciju nodrošināšana	jā
Cauruma lielums	14x28
Materiāla biezums	2 mm
Ar perforāciju	jā
Ar zobiem	jā
Profila forma	C veida profils
ROHS atbilstība	jā
griezuma diametrs	22 mm
Statiskā vērtība A	2,45 cm^2
Statiskā vērtība Iy	5,18 cm^4
Statiskā vērtība Iz	7,56 cm^4
Statiskā vērtība Wy	2,51 cm^3
Statiskā vērtība Wz	2,69 cm^3