Tehnisko datu lapa

Montāžas sliede, MS4141, sprauga 22 mm, A2, sānu perforācija

Preces numurs: 1123014

Smaga C profila sliede nesošo konstrukciju montāžai, piem., kabeļu renēm vai sadales skapju konsolēm. Var izmantot arī kabeļu instalācijai, kopā ar rindas apskavām vai piekarapskavām ar U veida kāju.

U 22

A2 Nerūsējošais tērauds

2B neizolēts, apstrādāts

Pamatdati

Preces numurs	1123014
Tips	MSL4141PP1000A2
Apzīmējums 1	Profilēta sliede
Apzīmējums 2	sāna perforācija, šlice 22 mm
Ražotājs	OBO
Izmērs	1000x41x41
Materiāls	Nerūsējošais tērauds 1.4301
Virsma Virsmas standarts	neizolēts, apstrādāts
Mazākā VK vienība	1
Daudzuma mērvienība	Metrs
Svars	179,4 kg
Svara vienība	kg/100 m
CO2 pēdas nospiedums (GWP) no šūpuļa līdz vārtiem	10,1491 kg CO2e / 1 Metrs

Tehnisko datu lapa

Montāžas sliede, MS4141, sprauga 22 mm, A2, sānu perforācija

Preces numurs: 1123014

Izmēri

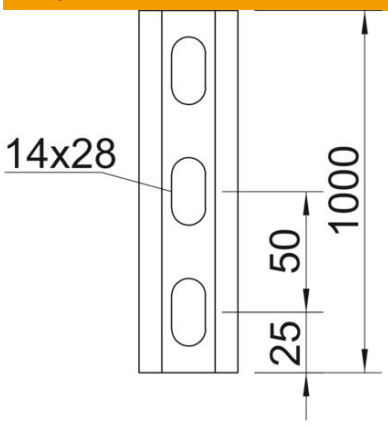

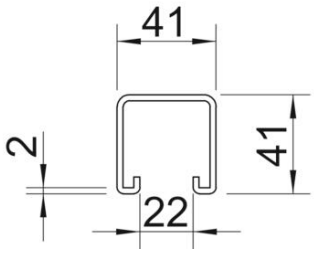

Garums	1 000 mm
Platums	41 mm
Augstums	41 mm
Izmērs L	1 000 mm

Tehniskie dati

Atdalāms	nē
Perforējuma veids	Perforētas 3 puses
Izpildījums	Vienkāršs profils
Urbto caurumu attālums vidū	50 mm
Funkciju nodrošināšana	nē
Cauruma lielums	14x28
Materiāla biezums	2 mm
Ar perforāciju	jā
Ar zobiem	jā
Profila forma	C veida profils
ROHS atbilstība	jā
griezuma diametrs	22 mm
Statiskā vērtība A	2,01 cm^2
Statiskā vērtība Iy	5,13 cm^4
Statiskā vērtība Iz	5,88 cm^4
Statiskā vērtība Wy	2,51 cm^3
Statiskā vērtība Wz	2,69 cm^3