Tehnisko datu lapa

Universālā kontaktspaile, 5 polu

Preces numurs: 2054458

Sertificēts atb. EN 60998
Spailes bez skrūvēm elektrības vadu savienošanai. Iespējams izvēlēties gan elastīgos, daudzdzīslu, gan stingros vadus.

Izmantojot stingros vadus, atvienošanas svira nav jāatver. Vadu var iespraust tieši spailē.

Lai izvilktu vadu, tikai jāpaceļ atvienošanas svira. Tādējādi vadu var viegli izvilkt.

Nominālais šķērsgriezuma laukums:
5 x 0,2–2,5 mm² daudzdzīslu vadi / viendzīslas vadi
Nominālais spriegums 450 V
Nominālā strāva 24 A
Izolācijas noņemšanas garums: 9 mm (+1 mm)
Pārbaudes atvere: fāžu regulators un tausts (maks. Ø 2 mm) ir ērti pieejami spailes virspusē
Maks. pieļaujamā vides temperatūra atb. EN 60998: 85 °C.

Tehniskie dati UL (ASV)
Nominālais spriegums 300 V
Piespiešanas diapazons AWG 24–12
Vides temp. maks. 105 °C

PC Polikarbonāts

Pamatdati

Preces numurs	2054458
Tips	61 525 FL
Apzīmējums 1	Universāla bezskrūvju klemme
Apzīmējums 2	5-vietīga
Ražotājs	OBO
Izmērs	0,2-2,5mm²
Krāsa	Caurspīdīgs
Materiāls	Polikarbonāts
Mazākā VK vienība	50
Daudzuma mērvienība	Gabals
Svars	0,41 kg
Svara vienība	kg/100 gab.

Tehnisko datu lapa

Universālā kontaktspaile, 5 polu

Preces numurs: 2054458

Izmēri

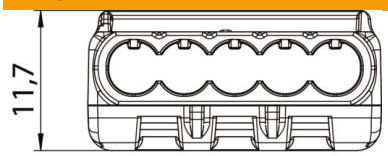

Garums	24,5 mm
Platums	21 mm
Augstums	11,7 mm

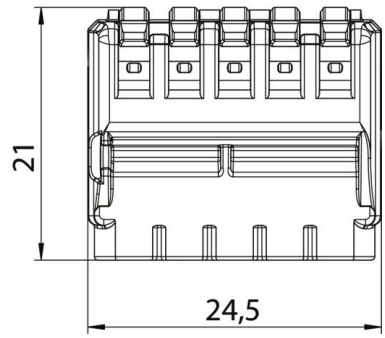

Tehniskie dati

Pievienojams vada šķērsgriezums, viendzīslas maks.	2,5 mm²
Pievienojams vada šķērsgriezums, viendzīslas min.	0,2 mm²
Pievienojams vada šķērsgriezums, vairāku dzīslu maks.	2,5 mm²
Pievienojams vada šķērsgriezums, vairāku dzīslu min.	0,2 mm²
Klemmes daudzums	5
ugunsizturīgs	atb. VDE 0471/DIN 695, daļa 2-1, pārbaudes temperatūra 850°C
Piemērots elastīgiem vadiem	jā
Piemērots viendzīslas kabelim	jā
Piemērots vairākdzīslu vadiem	jā
Izolācijas materiāls	Termoplasts
Ar vadības svirām	jā
Nominālais diametrs maks.	2,5 mm²
Nominālais diametrs min.	0,2 mm²
Nominālais spriegums	450 V
Nominālā strāva	24 A
Polu skaits	1
Šķērsgriezums	5 x 0,2–2,5 mm² daudzdzīslu vadi / viendzīslas vadi mm²
ROHS atbilstība	jā
Izmantošanas temperatūras diapazons maks.	85 °C
Izmantošanas temperatūras diapazons min.	-5 °C