Tehnisko datu lapa

Kombinēts novadītājs V25, 3 polu + NPE, ar akustisku signalizāciju

Preces numurs: 5097432

Kombinēts novadītājs, sastāv no zibens novadītāja un pārsprieguma novadītāja, tips 1+2
• Pilnīgi nokomplektēta vienība, sastāv no augšējās un apakšējās daļas, samontēta un gatava pieslēgšanai
• Piemērots TN-S un TT tīklu sistēmām
• Ar akustisku signalizāciju funkciju kontrolei, akustisko signālu var izslēgt ar atkārtošanos ik pēc 24 h
• Novadītājs, iespraužams, ar dinamisku atdalošo iekārtu
• Ar optisku funkciju indikators
• Aizsardzības līmenis < 0,9 kV
• Iekapsulēts, dzirksteles neizvadošs cinka oksīda varistoru novadītājs ievietošanai tirdzniecībā pieejamu sadalītāju korpusos
• Marķēti pieslēgumi

Lietojuma piemērs: Ēkās, kurām strāvu pievada ar gaisvadu līniju, kā arī zibensaizsardzības potenciālu izlīdzināšanas ierīkošanai dzīvojamās ēkās.
* Pilns komplekts = augšējā un apakšējā daļa

Type 1+2 | LPZ 0→2 | AS

Pamatdati

Preces numurs	5097432
Tips	V25-B+C 3+NPE+AS
Apzīmējums 1	CombiController V25
Apzīmējums 2	ar akustisku signālu +NPE
Ražotājs	OBO
Izmērs	280V
Mazākā VK vienība	1
Daudzuma mērvienība	Gabals
Svars	70 kg
Svara vienība	kg/100 gab.
CO2 pēdas nospiedums (GWP) no šūpuļa līdz vārtiem	2,2302 kg CO2e / 1 Gabals

Izmēri

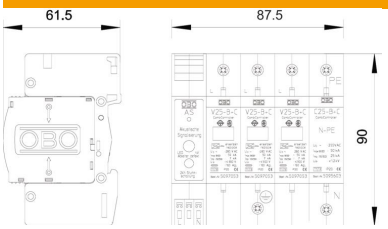

Tehnisko datu lapa

Kombinēts novadītājs V25, 3 polu + NPE, ar akustisku signalizāciju

Preces numurs: 5097432

Tehniskie dati

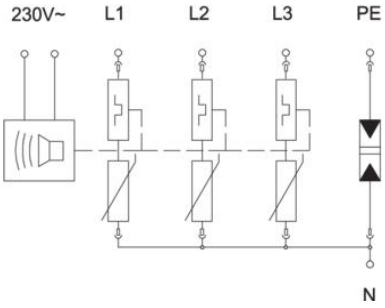

Impulsu strāva novadītājā (8/20 µs) [kopējā]	120 kA
Atbildes laiks	<25 ns
Izpūtošs	nē
Izpildījums	3+NPE ar AS
Polu izpildījums	3+N/PE
Konstrukcijas platums iedalījums vienībās (TE, 17,5 mm)	5
Ekspluatācijas temperatūra maks.	80 °C
Ekspluatācijas temperatūra min.	-40 °C
Zibens impulsa strāva (10/350 µs)	7 kA
Zibens impulsa strāva (10/350 µs) [N-PE]	25 kA
Zibens impulsa strāva (10/350) [kopējā]	25 kA
Tālvadības signalizācija	jā
Augstākais ilgtermiņa spriegums AC	280 V
Vadu šķērsgriezums nekustīgs (viena/vairākas stieples) maks.	35 mm²
Vadu šķērsgriezums nekustīgs (viena/vairākas stieples) min.	2,5 mm²
LPZ	0→2
Maksimumstrāvas aizsardzība tīkla pusē	160
Maksimālā aizsardzība pie ieejas	160 A
Maksimālā impulsu strāva novadītājā (8/20 µs)	50 kA
Nominālā noplūdes strāva (8/20 µs)	30 kA
Nominālā noplūdes strāva (8/20 µs) [N-PE]	30 kA
Nominālais spriegums AC (50/60 Hz)	230 V
Tīkla tips	citi
Tīkla tips TN	jā
Tīkla tips TN-C-S	jā
Tīkla tips TN-S	jā
Tīkla tips TT	jā
Polu skaits	3
ROHS atbilstība	atbrīvots
Aizsardzības veids	IP20
Drošības līmenis	≤0,9 kV
Ierīces signalizācija	optisks un akustisks
SPD atb. EN 61643-11	Tips 1+2
SPD atb. IEC 61643-1	I+II klase
Izmantošanas temperatūras diapazons maks.	80 °C
Izmantošanas temperatūras diapazons min.	-40 °C