Tehnisko datu lapa

G sietveida rene Magic® 50 FT

Preces numurs: 6005520

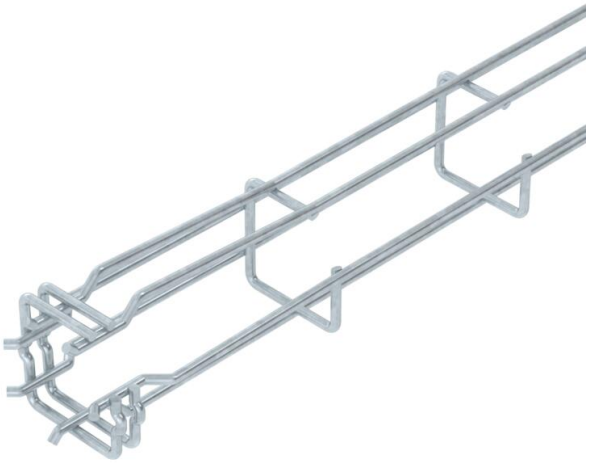

G tipa sietveida rene no punktveidā sametinātām tērauda stieplēm ar dažādu malas augstumu un platumu.

Tieša montāža pie sienas un griestiem. Pēc pieprasījuma ir pieejama informācija par noslogojumu dažādiem instalāciju veidiem.

Magnētiskā ekranējuma efektivitāte 15 dB.

CE

St Tērauds

FT karsti cinkots

Pamatdati

Preces numurs	6005520
Tips	G-GRM 50 50 FT
Apzīmējums 1	G Sietveida kabeļu rene Magic
Ražotājs	OBO
Izmērs	50x50x3000
Krāsa	cinks
Materiāls	Tērauds
Virsma	karsti cinkots
Virsmas standarts	DIN EN ISO 1461
Mazākā VK vienība	3
Daudzuma mērvienība	Metrs
Svars	68,567 kg
Svara vienība	kg/100 m
CO2 pēdas nospiedums (GWP) no šūpuļa līdz vārtiem	1,4885 kg CO2e / 1 Metrs

Tehnisko datu lapa

G sietveida rene Magic® 50 FT

Preces numurs: 6005520

Izmēri

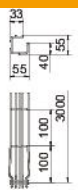

Garums	3 000 mm
Platums	50 mm
Platums	1,97 in
Augstums	50 mm
Augstums	1,97 in
Izmērs A	38 mm
Izmērs B	55 mm
Izmērs C	33 mm
Izmērs H	55 mm

Tehniskie dati

Savienotāja izpildījums	iebūvēts savienotājs
Stiprinājuma veids, montāžas sistēma	Griesti Siena
Funkciju nodrošināšana	nē
Integrēta starpsiena	bez
Derīgais šķērsgriezums	17 cm²
Derīgais šķērsgriezums	1700 mm²
Profila forma	G forma
ROHS atbilstība	jā
Nerūsējošs tērauds, kodināts	nē
Savienotāji bez skrūvēm	jā
Gara laiduma izpildījums	nē
Noslogošanas testa tips saskaņā ar IEC 61537	II tips
Kabeļu nesošās sistēmas savienotāju veids	Automātiskas fiksācijas stiprinājums