Tehnisko datu lapa

Vāks 45° līkumam FS

Preces numurs: 6036407

Vāks 45° līkuma fasondetaļai fiksējamām un skrūvējamām kabeļu renēm iekštelpās, kabeļu aizsardzībai no bojājumiem un netīrumiem. Stiprinājums ar iepriekš uzmontētu pagriežamu aizbīdni un uzliekot posma vāku. Piemērots visiem sānu augstumiem.
Fasondetaļu vāku var izmantot uz jebkura augstuma malām.

NEW

St Tērauds

FS cinkots

Pamatdati

Preces numurs	6036407
Tips	RBD 45 300 FS
Apzīmējums 1	Vāks
Apzīmējums 2	priekš 45° pagrieziena
Ražotājs	OBO
Izmērs	B300mm
Krāsa	cinks
Materiāls	Tērauds
Virsma	cinkots
Virsmas standarts	DIN EN 10346
Mazākā VK vienība	1
Daudzuma mērvienība	Gabals
Svars	41 kg
Svara vienība	kg/100 gab.
CO2 pēdas nospiedums (GWP) no šūpuļa līdz vārtiem	1,5455 kg CO2e / 1 Gabals

Tehnisko datu lapa

Vāks 45° līkumam FS

Preces numurs: 6036407

Izmēri

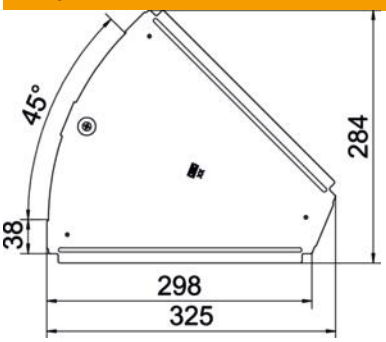

Garums	325 mm
Platums	300 mm
Loksnes biezums	0,75 mm
Izmērs B	300 mm

Tehniskie dati

Līkums (leņķis)	45°
Pagriežamo aizslēgu skaits	1 St.
Stiprinājuma veids	Pagriežams atslēgs
Funkciju nodrošināšana	nē
Piemērots režģveida renei	nē
Piemērots kabeļu trepēm	nē
Piemērots kabeļu renei	jā
Virziena maiņa	horizontāls
ROHS atbilstība	jā
Nerūsējošs tērauds, kodināts	nē
Ar eņģēm	nē
Izmantošanas temperatūras diapazons maks.	120 °C
Izmantošanas temperatūras diapazons min.	-20 °C