Tehnisko datu lapa

Vāks 90° līkumam DD

Preces numurs: 6036954

Vāks 90°, lai pasargātu kabeļus no bojājumiem un netīrumiem. Stiprinājums ar iepriekš uzmontētu pagriežamu aizbīdni un uzliekot posma vāku. Piemērots visiem sānu augstumiem.
Fasondetaļu vāku var izmantot uz jebkura augstuma malām.

NEW

St Tērauds

DD nepārtraukti cinkots cinks/alumīnijs, Double Dip

Pamatdati

Preces numurs	6036954
Tips	RBD 90 200 DD
Apzīmējums 1	Vāks
Apzīmējums 2	priekš 90° pagrieziena
Ražotājs	OBO
Izmērs	B200mm
Krāsa	cinks
Materiāls	Tērauds
Virsma	nepārtraukti cinkots cinks/alumīnijs, Double Dip
Virsmas standarts	DIN EN 10346
Mazākā VK vienība	1
Daudzuma mērvienība	Gabals
Svars	35 kg
Svara vienība	kg/100 gab.
CO2 pēdas nospiedums (GWP) no šūpuļa līdz vārtiem	2,4731 kg CO2e / 1 Gabals

Tehnisko datu lapa

Vāks 90° līkumam DD

Preces numurs: 6036954

Izmēri

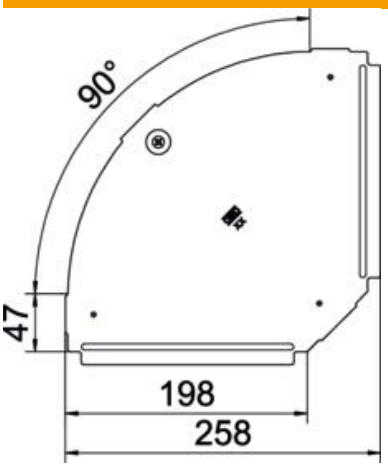

Platums	200 mm
Loksnes biezums	0,75 mm
Izmērs B	200 mm

Tehniskie dati

Līkums (leņķis)	90°
Pagriežamo aizslēgu skaits	1 St.
Stiprinājuma veids	Pagriežams atslēgs
Funkciju nodrošināšana	nē
Piemērots režģveida renei	nē
Piemērots kabeļu trepēm	nē
Piemērots kabeļu renei	jā
Virziena maiņa	horizontāls
ROHS atbilstība	jā
Nerūsējošs tērauds, kodināts	nē
Ar eņģēm	nē
Izmantošanas temperatūras diapazons maks.	120 °C
Izmantošanas temperatūras diapazons min.	-20 °C