Tehnisko datu lapa

Moduļa 45connect® spraudņa adapteris, balts

Preces numurs: 6117197

Spraudņa adapters, U formas, pievienošanai kontaktligzdai STD-D0C / STD-D3C vai STD-F0C / STD-F3C no sāniem, pagarinātāja vadam VL ar Wieland spraudni GST 18i 3p.

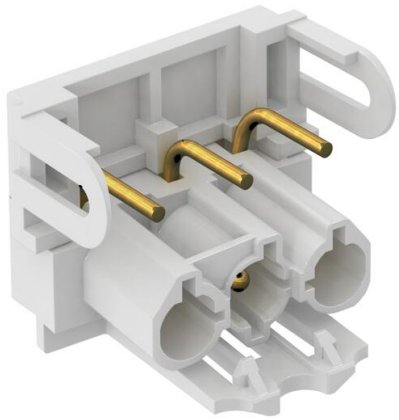

PA Poliamīds

Pamatdati

Preces numurs	6117197
Tips	STA-SKS SU1 W
Apzīmējums 1	Pieslēguma Adapteris,U-formas
Apzīmējums 2	GST 18i 3p, Modul 45connect
Ražotājs	OBO
Krāsa	balts
Materiāls	Poliamīds
Mazākā VK vienība	10
Daudzuma mērvienība	Gabals
Svars	1,19 kg
Svara vienība	kg/100 gab.
CO2 pēdas nospiedums (GWP) no šūpuļa līdz vārtiem	0,0544 kg CO2e / 1 Gabals

Tehnisko datu lapa

Moduļa 45connect® spraudņa adapteris, balts

Preces numurs: 6117197

Izmēri

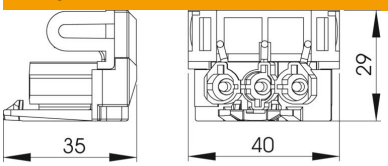

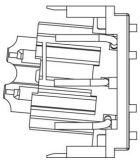

Garums	35 mm
Platums	40 mm
Augstums	29 mm

Tehniskie dati

Fiksācijas veids	iebūvēts spraudsavienojumā
Ierīces pieslēguma izpildījums	Kontaktdakša
montāžas variants	Iebūvējama detaļa/spraudsavienojums
Kodējuma/kontakta ieliktņa krāsa	balts
Atsevišķā adaptera krāsa	balts
Vītnes pieslēguma izmēri	nav vītņsavienojuma
Nesatur halogēnus	jā
Kontakta materiāls	CuZn
Mehāniskā kodēšana	jā
Slīpuma leņķis maks.	0 °
Slīpuma leņķis min.	0 °
Nominālais spriegums	250 V
Nominālā strāva	16 A
Kontaktu virsmas apstrāde	Alvots
Pola marķējums	L, N, PE
Polu skaits	3
ROHS atbilstība	atbrīvots
Aizsardzības veids	IP20
Iespraušanas virziens	taisns
Spraudsistēma	GST18