Tehnisko datu lapa

Šarnīru savienojums A4

Preces numurs: 6208932

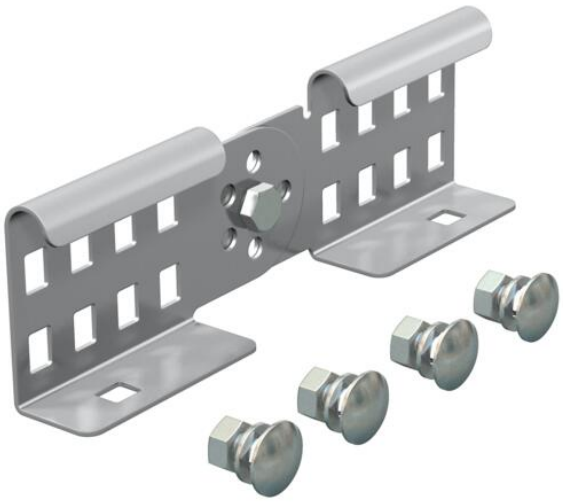

Šarnīrsavienotājs kā ārējs savienotājs, lai savienotu kabeļu trepes un fasondetaļas ar 60 mm augstām malām un ar viscaur ejošu profila perforāciju.
Vertikāli regulējams leņķis.
Skrūvsavienojums nodrošina potenciālu izlīdzināšanu.

A4 Nerūsējošais tērauds

2B neizolēts, apstrādāts

Pamatdati

Preces numurs	6208932
Tips	LGVG 60 A4
Apzīmējums 1	Regulējams savienojums
Apzīmējums 2	kabeļu trepem
Ražotājs	OBO
Izmērs	64x210
Krāsa	tērauda
Materiāls	Nerūsējošais tērauds 1.4571
Virsma	neizolēts, apstrādāts
Virsmas standarts	
Mazākā VK vienība	10
Daudzuma mērvienība	Gabals
Svars	28,5 kg
Svara vienība	kg/100 gab.
CO2 pēdas nospiedums (GWP) no šūpuļa līdz vārtiem	1,9466 kg CO2e / 1 Gabals

Tehnisko datu lapa

Šarnīru savienojums A4

Preces numurs: 6208932

Izmēri

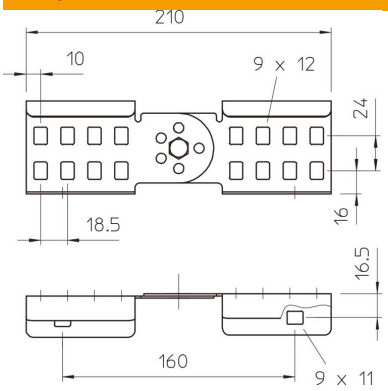

Izmēri	64x210
Garums	210 mm
Platums	28 mm
Augstums	60 mm
Loksnes biezums	1,5 mm

Tehniskie dati

Izpildījums	Garenie un leņķa savienotāji
Piemērots režģveida renei	nē
Piemērots kabeļu trepēm	jā
Piemērots kabeļu renei	nē
Piemērots kabeļu nesošās sistēmas augstumam	60 mm
Līkumu savienotājs, horizontāls	nē
Līkumu savienotājs, vertikāls	jā
ROHS atbilstība	jā
Nerūsējošs tērauds, kodināts	nē
Savienojuma veids	Skrūvējams savienotājs