Tehnisko datu lapa

Kabeļu kanāls, tips LKM 20020

Preces numurs: 6246966

Kanāla augšējā un apakšējā daļa ar perforētu pamatni.
Potenciālu izlīdzināšanu nodrošina bez papildlīdzekļiem starp apakšējo un augšējo daļu.

St Tērauds

FS cinkots

Pamatdati

Preces numurs	6246966
Tips	LKM20020FS
Apzīmējums 1	Kabeļu kanāls
Apzīmējums 2	ar perforēto pamatni
Ražotājs	OBO
Izmērs	20x20x2000
Krāsa	cinks
Materiāls	Tērauds
Virsma	cinkots
Virsmas standarts	DIN EN 10346
Mazākā VK vienība	2
Daudzuma mērvienība	Metrs
Svars	48,9 kg
Svara vienība	kg/100 m
CO2 pēdas nospiedums (GWP) no šūpuļa līdz vārtiem	1,1142 kg CO2e / 1 Metrs

Tehnisko datu lapa

Kabeļu kanāls, tips LKM 20020

Preces numurs: 6246966

Izmēri

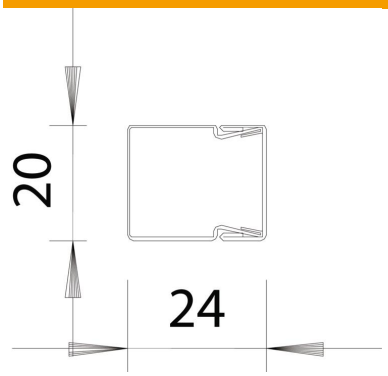

Garums	2 000 mm
Platums	20 mm
Augstums	24 mm

Tehniskie dati

Fiksēto starpsienu skaits	0
Vadu skaits, NYM 3 x 1,5 mm² Ø 10,5 mm (bez kārbas)	1
Vadu skaits, NYM 3 x 2,5 mm² Ø 11,5 mm (bez kārbas)	1
Vadu skaits, NYM 5 x 1,5 mm² Ø 12,0 mm (bez kārbas)	1
Iespraužamo starpsienu skaits	0
Kabeļu kanālu vāka izpildījums	atsevišķs
Stiprinājuma veids	perforētu pamatni
Perforēta pamatne	ar perforētu pamatni
Funkciju nodrošināšana	nē
Nesatur halogēnus	jā
Kabeļu skava	nē
Kanāla savienotājs	nē
Piegāde notiek ruļļos	nē
Derīgais šķērsgriezums	391 mm²
ROHS atbilstība	jā
Aizsardzības veids	IP30
Aizsargplēve	nē
Aizsardzības pakāpes IK kods	IK10
Izmantošanas temperatūras diapazons maks.	90 °C
Izmantošanas temperatūras diapazons min.	-5 °C
Caurspīdīgs	nē