Tehnisko datu lapa

Kabeļu kanāls, tips LKM 30030

Preces numurs: 6246985

Kanāla augšējā un apakšējā daļa ar perforētu pamatni.

Potenciālu izlīdzināšanu starp apakšējo un augšējo daļu nodrošina bez papildu līdzekļiem.

St Tērauds

FS cinkots

Pamatdati

Preces numurs	6246985
Tips	LKM30030FS
Apzīmējums 1	Kabeļu kanāls
Apzīmējums 2	ar knock-outs
Ražotājs	OBO
Izmērs	30x30x2000
Krāsa	cinks
Materiāls	Tērauds
Virsma	cinkots
Virsmas standarts	DIN EN 10346
Mazākā VK vienība	2
Daudzuma mērvienība	Metrs
Svars	61,8 kg
Svara vienība	kg/100 m
CO2 pēdas nospiedums (GWP) no šūpuļa līdz vārtiem	1,4261 kg CO2e / 1 Metrs

Tehnisko datu lapa

Kabeļu kanāls, tips LKM 30030

Preces numurs: 6246985

Izmēri

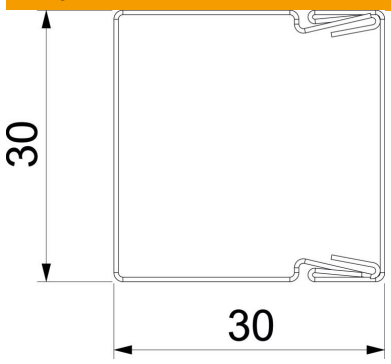

Garums	2 000 mm
Platums	30 mm
Augstums	30 mm

Tehniskie dati

Fiksēto starpsienu skaits	0
Vadu skaits, NYM 3 x 1,5 mm² Ø 10,5 mm (bez kārbas)	4
Vadu skaits, NYM 3 x 2,5 mm² Ø 11,5 mm (bez kārbas)	4
Vadu skaits, NYM 5 x 1,5 mm² Ø 12,0 mm (bez kārbas)	4
Iespraužamo starpsienu skaits	0
Kabeļu kanālu vāka izpildījums	atsevišķs
Stiprinājuma veids	perforētu pamatni
Perforēta pamatne	ar perforētu pamatni
Funkciju nodrošināšana	nē
Nesatur halogēnus	jā
Kabeļu skava	nē
Kanāla savienotājs	nē
Piegāde notiek ruļļos	nē
Derīgais šķērsgriezums	805 mm²
ROHS atbilstība	jā
Aizsardzības veids	IP30
Aizsargplēve	nē
Aizsardzības pakāpes IK kods	IK10
Izmantošanas temperatūras diapazons maks.	90 °C
Izmantošanas temperatūras diapazons min.	-5 °C
Caurspīdīgs	nē