Tehnisko datu lapa

Plakanā leņķa profila vāks, ierīču montāžas kanālam, Rapid 80, tips 70110

Preces numurs: 6274220

Plakanā leņķa profila pārsega fasondetaļa no PC/ABS, kas nesatur halogēnus, vienkāršai virziena maiņai par 90° uz augšu vai uz leju ar sērijas Rapid 80 GK, GKH, GS un GA ierīču montāžas kanāliem. Plakanā leņķa pārsega fasondetaļa tiek izmantota simetrisko un asimetrisko kanālu veidiem.
Augšējā daļa jāpasūta atsevišķi.

PC/ABS Polikarbonāts/Acrylnitril-Butadien-Styrol

Pamatdati

Preces numurs	6274220
Tips	GK-FH70110RW
Apzīmējums 1	Plakanais stūris
Apzīmējums 2	montāžai uz kanāla
Ražotājs	OBO
Izmērs	70x110mm
Krāsa	dzidri balts; RAL 9010
Materiāls	Polikarbonāts/Acrylnitril-Butadien-Styrol
Mazākā VK vienība	1
Daudzuma mērvienība	Gabals
Svars	15,1 kg
Svara vienība	kg/100 gab.
CO2 pēdas nospiedums (GWP) no šūpuļa līdz vārtiem	1,1818 kg CO2e / 1 Gabals

Tehnisko datu lapa

Plakanā leņķa profila vāks, ierīču montāžas kanālam, Rapid 80, tips 70110

Preces numurs: 6274220

Izmēri

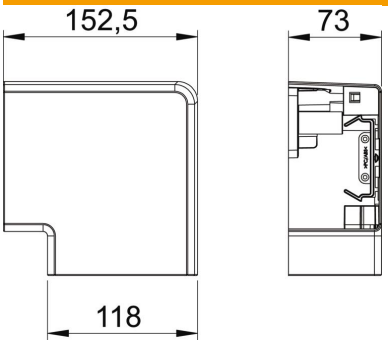

Garums	152,5 mm
Platums	118 mm
Augstums	73 mm

Tehniskie dati

Vāku skaits	1
Izpildījums	Apvalka detaļa
paredzēts kanāla platumam	110 mm
paredzēts kanāla augstumam	70 mm
Nesatur halogēnus	jā
Kabeļu skava	nē
Kanāla savienotājs	nē
Augšējo daļu montāžas veids	vispārējs
Grīdā izveidotas atveres montāžas vajadzībām	nē
Augšējās daļas platums	0 mm
Augšējās daļas platums 2	0 mm
Augšējās daļas platums 3	0 mm
Virziena maiņa	vertikāli augšupvērsts/lejupvērsts
ROHS atbilstība	jā
Aizsardzības veids	IP30
Aizsargplēve	jā
Aizsardzības pakāpes IK kods	IK08
simetrisks	jā
Izmantošanas temperatūras diapazons maks.	60 °C
Izmantošanas temperatūras diapazons min.	-15 °C
Leņķa diapazons maks.	90 mm
Leņķa diapazons min.	90 mm