Tehnisko datu lapa

US 5 iekarams statnis FT

Preces numurs: 6341543

Iekārtais statnis (U profils) ar izmēriem 50 x 50 mm un ar piemetinātu augšējo plāksni.
Nostiprināšanai pie horizontāliem betona griestiem un tērauda sijām. Sākot ar balsteņa platumu 400 mm vai montējot balsteņus pie iekārto statņu galiem, ieteicams izmantot distances ieliktni DSK 45.

St Tērauds

FT karsti cinkots

Pamatdati

Preces numurs	6341543
Tips	US 5 K 40 FT
Apzīmējums 1	Iekaramais statnis
Apzīmējums 2	ar piemetinātu plaksni
Ražotājs	OBO
Izmērs	50x50x400
Krāsa	cinks
Materiāls	Tērauds
Virsma	karsti cinkots
Virsmas standarts	DIN EN ISO 1461
Mazākā VK vienība	1
Daudzuma mērvienība	Gabals
Svars	136 kg
Svara vienība	kg/100 gab.
CO2 pēdas nospiedums (GWP) no šūpuļa līdz vārtiem	3,1532 kg CO2e / 1 Gabals

Tehnisko datu lapa

US 5 iekarams statnis FT

Preces numurs: 6341543

Izmēri

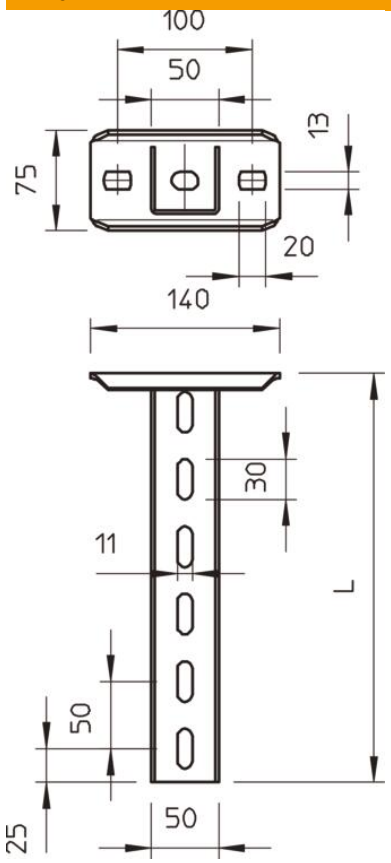

Garums	400 mm
Platums	50 mm
Augstums	50 mm
Izmērs L	400 mm

Tehniskie dati

Izpildījums	U veida profils
Balsteņa garums 200	5,75 kN
Balsteņa garums 400	3,1 kN
Balsteņa garums 600	2,2 kN
Funkciju nodrošināšana	jā
Materiāla biezums	2,5 mm
maksimālā vilces slodze	10 kN
Ar zobiem	nē
ROHS atbilstība	jā

Noslodze

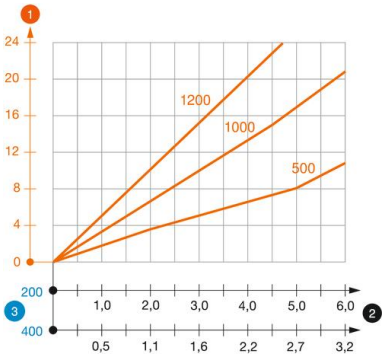

US 5 K tipa U-veida statņa slodzes diagramma

1. Iekārtā statņa gala izliece pieļaujamas balsteņa slodzes gadījumā
2. Pieļaujamais balsteņa noslogojums kN bez montāžas svara
3. Balsteņa garums mm

— Slodzes līkne ar mm izteiktu statņa garumu

US 5 K iekārtā statņa dībeļu slodzes parametri

vienpusēja noslogošana				
	Maksimālā slodze [kN]			
	Balsteņa platums [mm]			
Dībeļa tips	110	210	310	410
BZ3 10x90/0-30	4,31	3,18	2,51	2,06
BZ3 12x110/0-35	5,82	4,29	3,39	2,77

Max. total load F = cable weight + cable tray + bracket + suspended support. The tabular values for double-sided loads take the available axis spacing ai = 10 cm into account. The stated values are based on uncracked concrete of compressive strength C20/25. Please comply with the installation conditions of ETA(anchors).