Tehnisko datu lapa

Kabeļu renes vidus piekare, malas augstums 60 FS

Preces numurs: 6358705

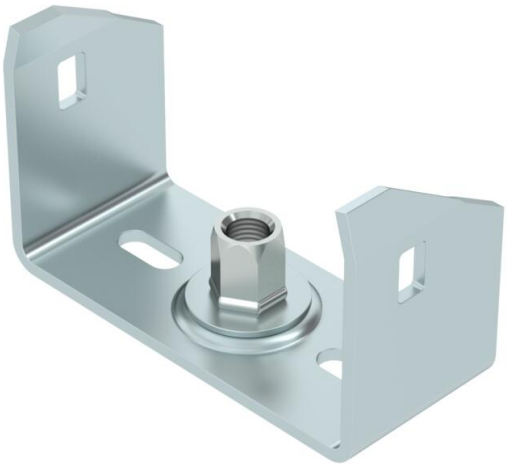

Centrālā piekare kabeļu renēm ar ielocītu profila malu un malas augstumu 60 mm.
Centrālai piekarei ir pagriežama vītnes uzmava M10. Instalējot sekojiet, lai būtu vienmērīgs slodzes sadalījums (novērsiet vienpusēju instalāciju).

100, 150 un 200 mm platajiem elementiem papildus ir perforēta pamatne, lai centrālo piekari varētu pieskrūvēt renes pamatnei un izmantot funkciju nodrošināšanai saskaņā ar DIN 4102 12. daļu.

St	Tērauds
FS	cinkots

Pamatdati

Preces numurs	6358705
Tips	MAH 60 100 FS
Apzīmējums 1	Centrāla iekāre
Apzīmējums 2	kabeļu renei
Ražotājs	OBO
Izmērs	B100mm
Krāsa	cinks
Materiāls	Tērauds
Virsma	cinkots
Virsmas standarts	DIN EN 10346
Mazākā VK vienība	1
Daudzuma mērvienība	Gabals
Svars	17,25 kg
Svara vienība	kg/100 gab.
CO2 pēdas nospiedums (GWP) no šūpuļa līdz vārtiem	0,5365 kg CO2e / 1 Gabals

Tehnisko datu lapa

Kabeļu renes vidus piekare, malas augstums 60 FS

Preces numurs: 6358705

Izmēri

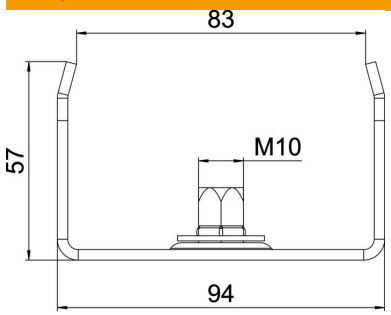

Garums	40 mm
Platums	100 mm
Platums	4 in
Augstums	57 mm
Izmērs B	94 mm
Izmērs b	83 mm

Tehniskie dati

Izpildījums	iekārts
F, izteikts kN	1,3 kN
Funkciju nodrošināšana	jā
platumam maks.	100 mm
platumam min.	100
Piemērots metriskajam vītņstienim	10
Piemērots režģveida renei	nē
Piemērots kabeļu trepēm	nē
Piemērots kabeļu renei	jā
Piemērots renes/trepju platumam	100 mm
Cauruma diametrs	10,5 mm
ROHS atbilstība	jā
Regulējams	nē