Tehnisko datu lapa

Sienas un statņa balstenis AW 15 FT

Preces numurs: 6420745

Vieglas konstrukcijas sienas un statņu balstenis ar piemetinātu augšējo plāksni. Balsteņa nostiprināšana ar sešstūra galvas skrūvi pie U-veida statņa, sākot ar 400 mm platumu, izbīdot to cauri abiem statņa profiliem. Šim nolūkam, lūdzu, izmantojiet atbilstošas distancerus!

St Tērauds

FT karsti cinkots

Pamatdati

Preces numurs	6420745
Tips	AW 15 41 FT
Apzīmējums 1	Atbalsta roka
Apzīmējums 2	ar piemetinātu plaksni
Ražotājs	OBO
Izmērs	B410mm
Krāsa	cinks
Materiāls	Tērauds
Virsma	karsti cinkots
Virsmas standarts	DIN EN ISO 1461
Mazākā VK vienība	1
Daudzuma mērvienība	Gabals
Svars	54,8 kg
Svara vienība	kg/100 gab.
CO2 pēdas nospiedums (GWP) no šūpuļa līdz vārtiem	1,2233 kg CO2e / 1 Gabals

Tehnisko datu lapa

Sienas un statņa balstenis AW 15 FT

Preces numurs: 6420745

Izmēri

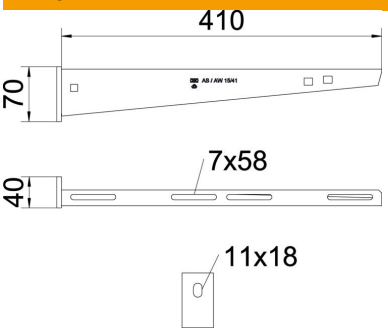

Garums	40 mm
Platums	410 mm
Platums	16 in
Augstums	70 mm
Augstums	2,75 in
Izmērs A	40 mm
Izmērs B	410 mm
Izmērs H	70 mm
Izmērs W	410 mm

Tehniskie dati

Izpildījums	Sienas un statņa balstenis
EPD prece	jā
F, izteikts kN	1,5 kN
Funkciju nodrošināšana	jā
Cauruma diametrs	11 mm
ROHS atbilstība	jā
Nerūsējošs tērauds, kodināts	nē
Leņķa diapazons maks.	90 mm
Leņķa diapazons min.	90 mm

Noslodze

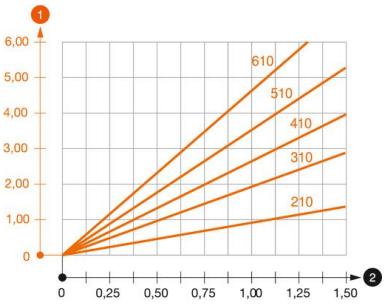

AW 15 tipa balstena slodzes diagramma

1. Balsteņa gala izliece pieļaujamas balsteņa slodzes gadījumā
2. Pieļaujamais balsteņa noslogojums kN bez montāžas svara

—— Slodzes līkne ar mm izteiktu balsteņa garumu

AW 15 sienas un statņa balsteņa dībeļu slodzes parametri

Sienas stiprinājums								
	Maksimālā slodze [kN]							
	Balsteņa platums [mm]							
Dībeļa tips	110	160	210	310	410	510	560	610
BZ3 10x90/0-30	1,5	1,5	1,5	1,47	1,25	1,13	0,95	0,94
BZ-U 10-10-30/90	1,5	1,5	1,4	1,1	0,95	0,85	0,8	0,8

Die angegebenen Werte basieren auf gerissenem Beton der Festigkeitsklasse C20/25. Die Einbaubedingungen der ETA-Zulassung (Dübel) sind zu beachten!

Tehnisko datu lapa

Sienas un statņa balstenis AW 15 FT

Preces numurs: 6420745

AW 15 pie iekārtā statņa slodzes vērtības

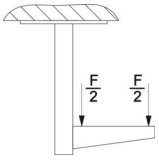

	Maksimālā slodze F kopā, izteikta kN			
	Balsteņa garums mm			
Statnis	100	200	300	400
US 3 K/ 20 - 60	1,5	1,5	1,3	1,3
US 3 K/ 70 - 120	1,5	1,5	1,3	1,3
US 5 K/ 20–60	1,5	1,5	1,5	1,5
US 5 K/ 70–120	1,5	1,5	1,4	1,5