Tehnisko datu lapa

Trīspusējs kabeļu nostiepes fiksators, ar minerālvati, iekšējais augstums 115 mm
Preces numurs: 7215709

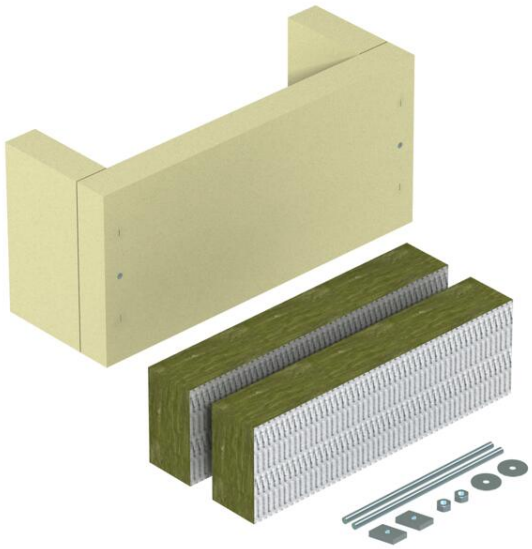

Kabeļu nostiepes fiksators kā efektīvs atbalsta līdzeklis vertikālai kabeļu instalācijai saskaņā ar DIN 4102 12. daļu, sertificēts visu tipu kabeļiem un visām vertikālajām instalācijas sistēmām. Funkciju nodrošinājuma klases E30 līdz E90. Korpuss, ietverot minerālšķiedras plāksnes, nostiprināšanas materiālus, kasetni ar ugunsdrošo pārklājumu ASX un marķējuma plāksnīti.

Kalcija silikāts

Pamatdati

Preces numurs	7215709
Tips	ZSE90-45-11
Apzīmējums 1	Ugunsdr.kabeļu stipr.aizsēgs
Apzīmējums 2	vertikālai kabeļu instalācijai
Ražotājs	OBO
Izmērs	540x160x140
Krāsa	krēmbalta; RAL 9001
Materiāls	Kalcija silikāts
Mazākā VK vienība	1
Daudzuma mērvienība	Gabals
Svars	506 kg
Svara vienība	kg/100 gab.

Tehnisko datu lapa

Trīspusējs kabeļu nostiepes fiksators, ar minerālvati, iekšējais augstums 115 mm
Preces numurs: 7215709

Izmēri

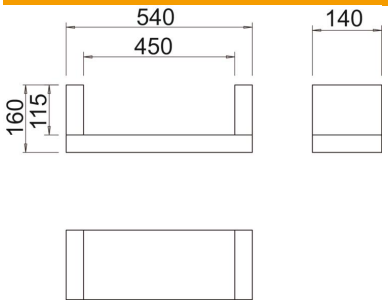

Garums	140 mm
Platums	540 mm
Augstums	160 mm
Izmērs B	540 mm
Izmērs b	450 mm
Izmērs H	140 mm
Izmērs t	160 mm
Izmērs t	115 mm

Tehniskie dati

Ugunsdrošības instalācija	Mīkstais noblīvējums
Forma	stūrains
ROHS atbilstība	jā
Nepieciešamie piederumi	nē