Tehnisko datu lapa

Zemgrīdas kārba UDS6, PVC kanālam

Preces numurs: 7400350

Zemgrīdas pieslēguma kārba ar fiksētu un nemainīgu montāžas atveri 202 x 254 mm iebūvējamajai vienībai ar nominālo izmēru 6. Montāžas atvere tiek izveidota, izmantojot piegādes komplektācijā ietverto kausveida elementu. Zemgrīdas kārbā ir montāžas atveres, katra trim 1 sekcijas PVC kanāliem ar nominālo izmēru 60 x 25 un 90 x 35 visās četrās pusēs. Kārba principā ir piemērota izmantošanai grīdas konstrukcijās ar cementa pamatni, ar konstrukcijas augstumu līdz 90 mm.

St	Tērauds
FS	cinkots

Pamatdati

Preces numurs	7400350
Tips	UDSPD 9035 6
Apzīmējums 1	Zemgrīdas kārba
Apzīmējums 2	priekš GES6
Ražotājs	OBO
Izmērs	308x308x92
Materiāls	Tērauds
Virsma	cinkots
Virsmas standarts	DIN EN 10346
Mazākā VK vienība	1
Daudzuma mērvienība	Gabals
Svars	231 kg
Svara vienība	kg/100 gab.
CO2 pēdas nospiedums (GWP) no šūpuļa līdz vārtiem	8,0671 kg CO2e / 1 Gabals

Tehnisko datu lapa

Zemgrīdas kārba UDS6, PVC kanālam

Preces numurs: 7400350

Izmēri

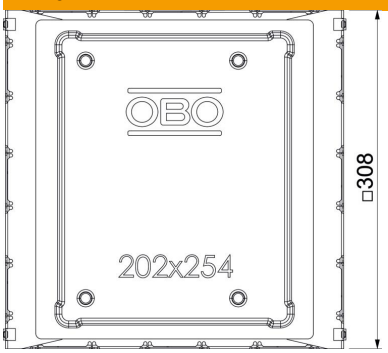

Garums	308 mm
Platums	308 mm
Augstums	92 mm

Tehniskie dati

Grīdas plāksne	jā
Iespējams iemontēt blīvi	jā
Montāžas atvere iebūvējamai vienībai	taisnstūra
Grīdas līmeņa augstums maks.	90 mm
Grīdas līmeņa augstums min.	65 mm
Piemērots zemgrīdas kanālam, ko pārklāj grīdas segums	jā
Kanālu platums maks.	90 mm
Kanālu platums min.	60 mm
Kanāla augstums maks.	35 mm
Kanāla augstums min.	25 mm
Nominālais lielums ierīču iebūvēšanas vienībai	6
ROHS atbilstība	jā