# Tehnisko datu lapa

## Zemgrīdas kārba UDS9, PVC kanālam

## Preces numurs: 7400352

Zemgrīdas pieslēguma kārba ar fiksētu un nemainīgu montāžas atveri 244 x 244 mm iebūvējamajai vienībai ar nominālo izmēru 9. Montāžas atvere tiek izveidota, izmantojot piegādes komplektācijā ietverto kausveida elementu. Zemgrīdas kārbā ir montāžas atveres, katra trim 1 sekcijas PVC kanāliem ar nominālo izmēru 60 x 25 un 90 x 35 visās četrās pusēs. Kārba principā ir piemērota izmantošanai grīdas konstrukcijās ar cementa pamatni, ar konstrukcijas augstumu līdz 100 mm.

| | |
|---|---|
| St | Tērauds |
| FS | cinkots |

### Pamatdati

| | |
|---|---|
| Preces numurs | 7400352 |
| Tips | UDSPD 9035 9 |
| Apzīmējums 1 | Zemgrīdas kārba |
| Apzīmējums 2 | priekš GES9 |
| Ražotājs | OBO |
| Izmērs | 308x308x92 |
| Materiāls | Tērauds |
| Virsma | cinkots |
| Virsmas standarts | DIN EN 10346 |
| Mazākā VK vienība | 1 |
| Daudzuma mērvienība | Gabals |
| Svars | 225 kg |
| Svara vienība | kg/100 gab. |
| CO2 pēdas nospiedums (GWP) no šūpuļa līdz vārtiem | 8,5594 kg CO2e / 1 Gabals |

# Tehnisko datu lapa

## Zemgrīdas kārba UDS9, PVC kanālam

## Preces numurs: 7400352

### Izmēri

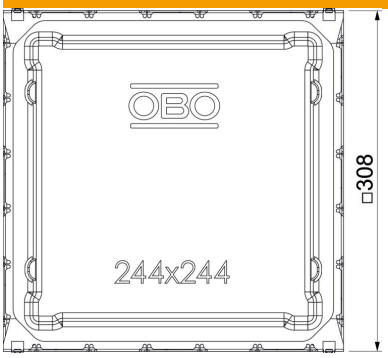


| | |
|---|---|
| Garums | 308 mm |
| Platums | 308 mm |
| Augstums | 92 mm |

### Tehniskie dati

| | |
|---|---|
| Grīdas plāksne | jā |
| Iespējams iemontēt blīvi | jā |
| Montāžas atvere iebūvējamai vienībai | taisnstūra |
| Grīdas līmeņa augstums maks. | 100 mm |
| Grīdas līmeņa augstums min. | 65 mm |
| Piemērots zemgrīdas kanālam, ko pārklāj grīdas segums | jā |
| Kanālu platums maks. | 90 mm |
| Kanālu platums min. | 60 mm |
| Kanāla augstums maks. | 35 mm |
| Kanāla augstums min. | 25 mm |
| Nominālais lielums ierīču iebūvēšanas vienībai | 9 |
| ROHS atbilstība | jā |