Tehnisko datu lapa

Vertikālais līkums kanālam ar augstumu 58 mm, ar 3 sekcijām

Preces numurs: 7400655

Vertikāls līkums (divdaļīgs) zemgrīdas instalāciju kanālu (sienas pieslēgumi, strāvas padeve) vertikālai virziena maiņai. Saderīgs tikai ar UZD250-4/350-4.

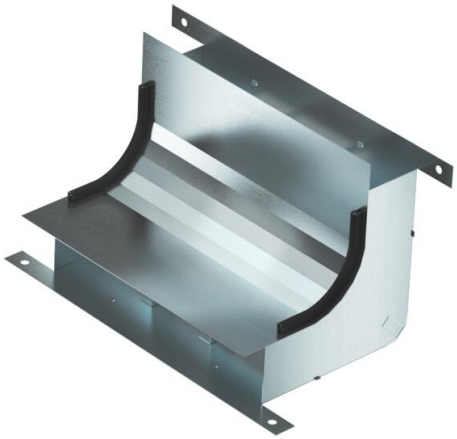

St Tērauds

FS cinkots

Pamatdati

Preces numurs	7400655
Tips	KV3 25058-2
Apzīmējums 1	Vertikālais pagrieziens
Apzīmējums 2	3 nodaļas priekš EÜK-2
Ražotājs	OBO
Izmērs	330x177,7x177,7
Materiāls	Tērauds
Virsma	cinkots
Virsmas standarts	DIN EN 10346
Mazākā VK vienība	1
Daudzuma mērvienība	Gabals
Svars	111,24 kg
Svara vienība	kg/100 gab.
CO2 pēdas nospiedums (GWP) no šūpuļa līdz vārtiem	3,9797 kg CO2e / 1 Gabals

Tehnisko datu lapa

Vertikālais līkums kanālam ar augstumu 58 mm, ar 3 sekcijām

Preces numurs: 7400655

Izmēri

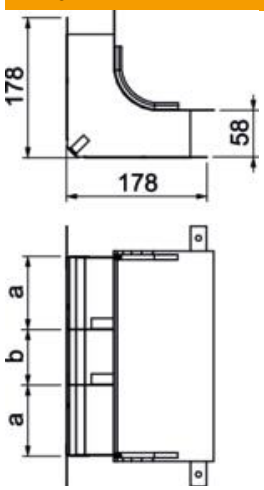

Garums	178 mm
Platums	250 mm
Augstums	58 mm
Izmērs a	90 mm
Izmērs b	70 mm
Izmērs H	58 mm

Tehniskie dati

Fiksēto starpsienu skaits	2
Sekciju skaits	3 St.
Piemērots aizvērtam zemgrīdas kanālam vienā līmenī ar grīdas segumu	nē
Piemērots zemgrīdas kanālam, ko pārklāj grīdas segums	jā
Kanālu platums min.	250 mm
Kanāla augstums min.	58 mm
Nodalījuma a šķērsgriezums	4670 mm²
Nodalījuma b šķērsgriezums	3884 mm²
ROHS atbilstība	jā