Tehnisko datu lapa

Paaugstinātas izturības montāžas vāks paredz. UZD 350, nominālais lielums R7
Preces numurs: 7401414

Paaugstinātas izturības montāžas vāks, paredzēts UZD350 tipa zemgrīdas kārbai, ir piemērots paaugstinātas izturības apaļas kasetes ar nominālo lielumu R7 montāžai. Montāžas atvere ir padziļināta par 3 mm, un to var aizvērt ar vāka nosegplāksni.

St Tērauds

FS cinkots

Pamatdati

Preces numurs	7401414
Tips	DUG 350-3 R7SL
Apzīmējums 1	Pastiprināts vāks
Apzīmējums 2	350-3 priekš GESR7 kārbas
Ražotājs	OBO
Izmērs	382x382x59
Materiāls	Tērauds
Virsma	cinkots
Virsmas standarts	DIN EN 10346
Mazākā VK vienība	1
Daudzuma mērvienība	Gabals
Svars	370,4 kg
Svara vienība	kg/100 gab.
CO2 pēdas nospiedums (GWP) no šūpuļa līdz vārtiem	15,7206 kg CO2e / 1 Gabals

Tehnisko datu lapa

Paaugstinātas izturības montāžas vāks paredz. UZD 350, nominālais lielums R7

Preces numurs: 7401414

Izmēri

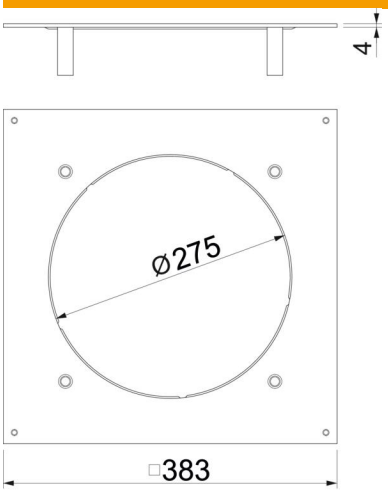

Garums	383 mm
Platums	383 mm
Izmērs A	383 mm
Izmērs d Ø	275 mm

Tehniskie dati

Montāžas atveres pārsegums	nē
Grīdas kopšana	sauss
Iespējams iemontēt blīvi	nē
Montāžas atvere virsgrīdas tvert-nei	nē
Piemērots aizvērtam zemgrīdas kanālam vienā līmenī ar grīdas segumu	nē
Piemērots zemgrīdas kanālam, ko pārklāj grīdas segums	jā
Materiāla biezums	4 mm
Montāžas atvere	apaļš
Nominālais lielums	350 mm
Nominālais lielums ierīču iebūvēšanas vienībai	R7
Lielas slodzes versija	jā