Tehnisko datu lapa

Kasete ar regulējamu augstumu servisa lūkai, RKR, misiņš

Preces numurs: 7409124

"Nosedzoša" kasete ar regulējamu augstumu nominālā izmēra R9 servisa lūkas izveidošanai sausā vai slapjā veidā kopjamās grīdās iekštelpās. Der tikai gludiem grīdas segumiem.
Kasete ar regulējamu augstumu kā noslēgta kasete, 3 sekciju. Var uzstādīt 3 APMT5 nosegplāksnes. 3 universālo balstu UT4 montāžai 9 atsevišķām instalācijas ierīcēm ar balstgredzenu/stīpas veida rokturi vai 12 Modul 45 ierīcēm.

CuZn 37 Misiņš

Pamatdati

Preces numurs	7409124
Tips	RKRN2 R9 MS25
Apzīmējums 1	Apaļa kasete
Apzīmējums 2	tukša
Ražotājs	OBO
Izmērs	Ø305mm
Materiāls	misiņa
Mazākā VK vienība	1
Daudzuma mērvienība	Gabals
Svars	796 kg
Svara vienība	kg/100 gab.
CO2 pēdas nospiedums (GWP) no šūpuļa līdz vārtiem	14,7335 kg CO2e / 1 Gabals

Tehnisko datu lapa

Kasete ar regulējamu augstumu servisa lūkai, RKR, misiņš

Preces numurs: 7409124

Izmēri

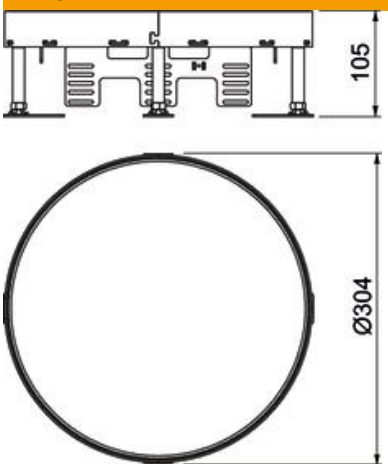

Garums	304 mm
Platums	304 mm

Tehniskie dati

Iebūvējamo ierīču skaits	0
Ierīču kārbu skaits	3
Vadu izvadu skaits	0
Izpildījums	apaļš
Kabeļu izvada izpildījums	Nav kabeļu izvada
Grīdas kopšana	mitrs
Atdalāms	nē
Grīdas augstums maks.	155 mm
Grīdas augstums min.	105 mm
Piemērots dubulto grīdu montāžai	jā
Piemērots iebūvēšanai dobās grīdās	jā
Piemērots zemgrīdas kārbai	350
Iekārtas stiprinājums ierīču kārbu nostiprināšanai	nē
Nominālais lielums ierīču iebūvēšanas vienībai	R9
Augstuma regulēšanas diapazons maks.	155 mm
Augstuma regulēšanas diapazons min.	105 mm
ROHS atbilstība	atbrīvots
Aizsardzības veids (IP) izmantošanas stāvoklī	IP00
Aizsardzības veids (IP) neizmantotā stāvoklī	IP44
Aizsardzības pakāpes IK kods	IK10
Lielas slodzes versija	nē
Montāžas sistēmas tips	UT4
Vertikālā slodze, liels laukums	līdz 5 000 N
Vertikālā slodze, mazs laukums	līdz 3 000 N
Atļaujas	VDE
Grīdas seguma biezums	25 mm