Tehnisko datu lapa

Kanāla gala elements, augstums 40-150 mm

Preces numurs: 7424280

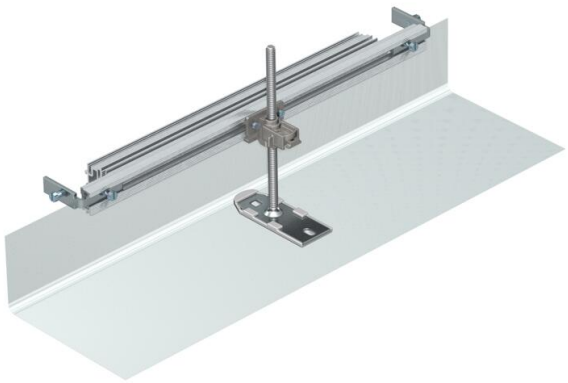

Montāžai gatavs kanāla gala noslēgs, sastāv no elastīga aizsega ar sānu profiliem un grīdas seguma salaidumprofiliem. Piegādes komplektā ietilpst kanālu savienojuma leņķi un augstumā regulējams stiprinājuma leņķis.

St	Tērauds
FS	cinkots

Pamatdati

Preces numurs	7424280
Tips	OKA-G20040150ES
Apzīmējums 1	Gala aizsēgs
Apzīmējums 2	priekš OKA-G un OKA-W
Ražotājs	OBO
Materiāls	Tērauds
Virsma	cinkots
Virsmas standarts	DIN EN 10346
Mazākā VK vienība	1
Daudzuma mērvienība	Gabals
Svars	33 kg
Svara vienība	kg/100 gab.
CO2 pēdas nospiedums (GWP) no šūpuļa līdz vārtiem	3,8548 kg CO2e / 1 Gabals

Tehnisko datu lapa

Kanāla gala elements, augstums 40-150 mm

Preces numurs: 7424280

Izmēri

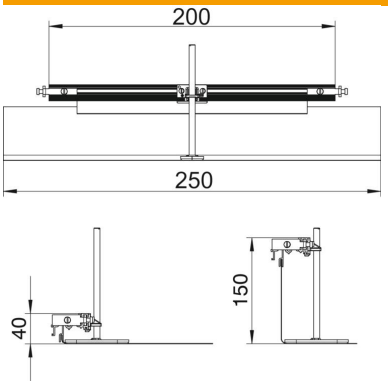

Garums	260 mm
Platums	200 mm
Izmērs H	40 mm

Tehniskie dati

Piemērots aizvērtam zemgrīdas kanālam vienā līmenī ar grīdas segumu	nē
Piemērots atvērtam zemgrīdas kanālam vienā līmenī ar grīdas segumu	nē
Piemērots zemgrīdas kanālam, ko pārklāj grīdas segums	nē
Kanāla augstums maks.	150 mm
Kanāla augstums min.	40 mm
Augstuma regulēšanas diapazons maks.	110 mm
Augstuma regulēšanas diapazons min.	0 mm
ROHS atbilstība	atbrīvots